シャフトタイプ

OVF モデル

耐環境型

◇ 業界初のφ39で耐環境IP65を達成！
◇ 堅牢ステンレスシャフトを採用しφ8に対応

型 式

OVF-□□-2M□-□□□-□□□-□00E

パルス数

002	20P/R	05	500P/R
003	30P/R	0512	512P/R
0032	32P/R	06	600P/R
004	40P/R	08	800P/R
005	50P/R	09	900P/R
006	60P/R	10	1000P/R
01	100P/R	1024	1024P/R
0125	125P/R	12	1200P/R
02	200P/R	15	1500P/R
025	250P/R	18	1800P/R
0256	256P/R	20	2000P/R
03	300P/R	2048	2048P/R
036	360P/R	25	2500P/R
04	400P/R	36	3600P/R

信号分類 2M：AB90° 位相差信号 ＋ 原点信号

出力形態
- 無表記：電圧出力（NPNトランジスタ型）
- C　：オープンコレクタ出力（NPN型）
- HC　：高電源電圧オープンコレクタ出力（NPN型）
- HCP　：PNP型高電源電圧オープンコレクタ出力
- HT　：高電源電圧コンプリメンタリ出力
- D　：ラインドライバー出力（低消費電流C-MOSタイプ有）

軸径
- 800：φ8
- （635：φ6.35）※
- （600：φ6）※
- （500：φ5）※

※オプション

ケーブル長
- 050：500mm（標準）
- 100：1000mm
- 300：3000mm

- 無表記：D出力以外
- 無表記：D出力（LS）
- C　：D出力（C-MOS）

RoHS指令対応品

外 形 図

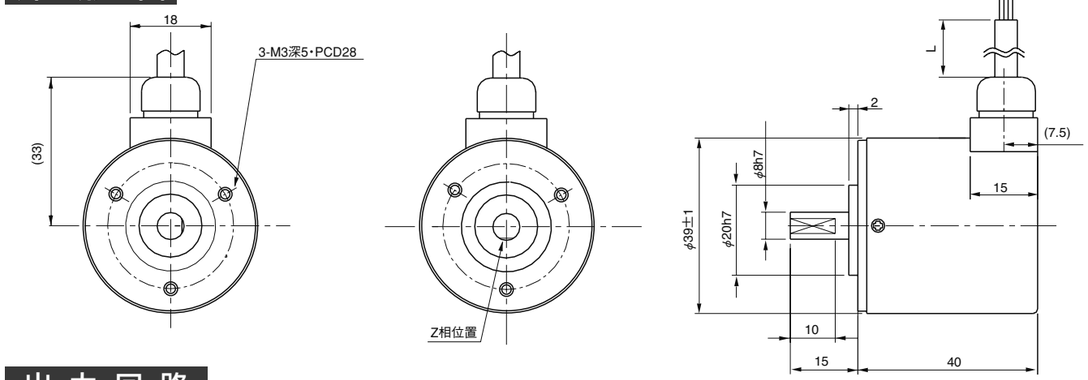

出 力 回 路

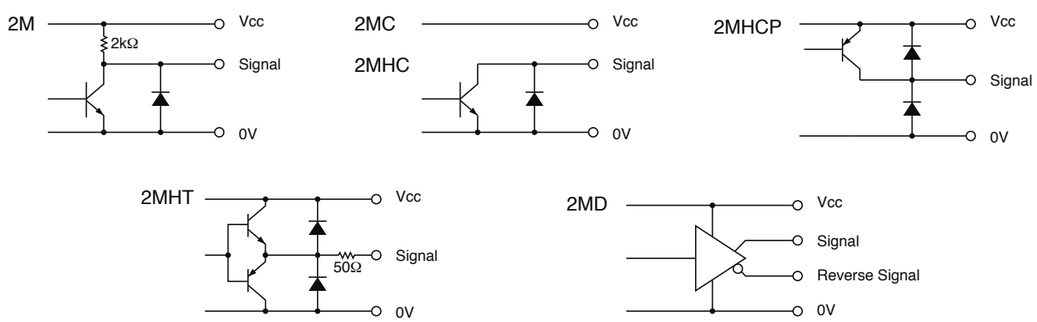

電 気 仕 様

※1）最大引き込み時　※2）最大吐き出し電流時

TYPE		2M	2MC	2MHC	2MHCP	2MHT	2MD
電源電圧		DC4.5～13.2 V		DC10.8～26.4 V			DC4.75～5.25V C-MOS DC4.5～5.5V
消費電流		80 mA 以下	60 mA 以下		100 mA 以下	60 mA 以下	150 mA 以下 C-MOS60 mA 以下
出力電圧	“H”	電源電圧−1V以上	――――		電源電圧−1V以上※2	電源電圧−3V以上	2.5 V 以上
	“L”※1	0.5 V 以下最大電流引き込み時			――	3 V 以下	0.5 V 以下
最大引き込み電流		20 mA				40 mA	20 mA
信号立上り・立下がり時間		1 μs 以下					200 ns以下
最大応答周波数		200 kHz			50 kHz	200 kHz	
出力回路耐圧		――	50 V MAX.		――		

波 形 説 明

CW　→矢印より見て時計方向

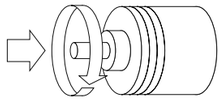

CW回転時、Z信号“H”レベルの時
Signal A立ち上り１ヶ所のこと

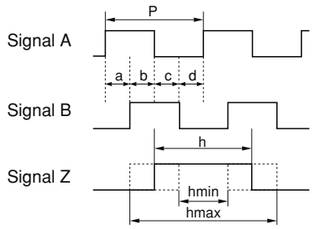

$P = \frac{1}{1\text{回転パルス数}}$　　$\frac{P}{2} \leqq h \leqq \frac{3P}{2}$

$a, b, c, d = \frac{P}{4} \pm \frac{P}{8}$　　デューティ比（A, B）50 ±25（%）

※2MDの時はSignal A,B,Zに各反転信号あり

結 線 表

2M
2MC
2MHC
2MHCP
2MHT

色	接 続
赤	電源入力
黒	0Vコモン
緑又は青	信号A
白	信号B
黄	信号Z
シールド	NC

2MD

色	接 続	色	接 続
赤	電源入力	白	信号B
黒	0Vコモン	灰	信号$\overline{B}$
緑	信号A	黄	信号Z
青	信号$\overline{A}$	橙	信号$\overline{Z}$
シールド	NC		

機 械 仕 様

始動トルク		4.9×10^{-4} N・m 以下
回転角加速度		1×10^{5} rad/s^2
軸荷重	スラスト方向	9.8N
	ラジアル方向	19.6N
慣性モーメント		1.2×10^{-6}kg・m^2 max
最大回転数		5000r/min
質量		140g 以下

環 境 仕 様

動作温度	－10℃～＋70℃
保存温度	－30℃～＋80℃
耐湿度	RH85%以下 結露不可
耐振動	10～55Hz／1.5mm X,Y,Z方向各2h
耐衝撃	294m/s^2,11ms X,Y,Z方向各3回
保護構造	IP65